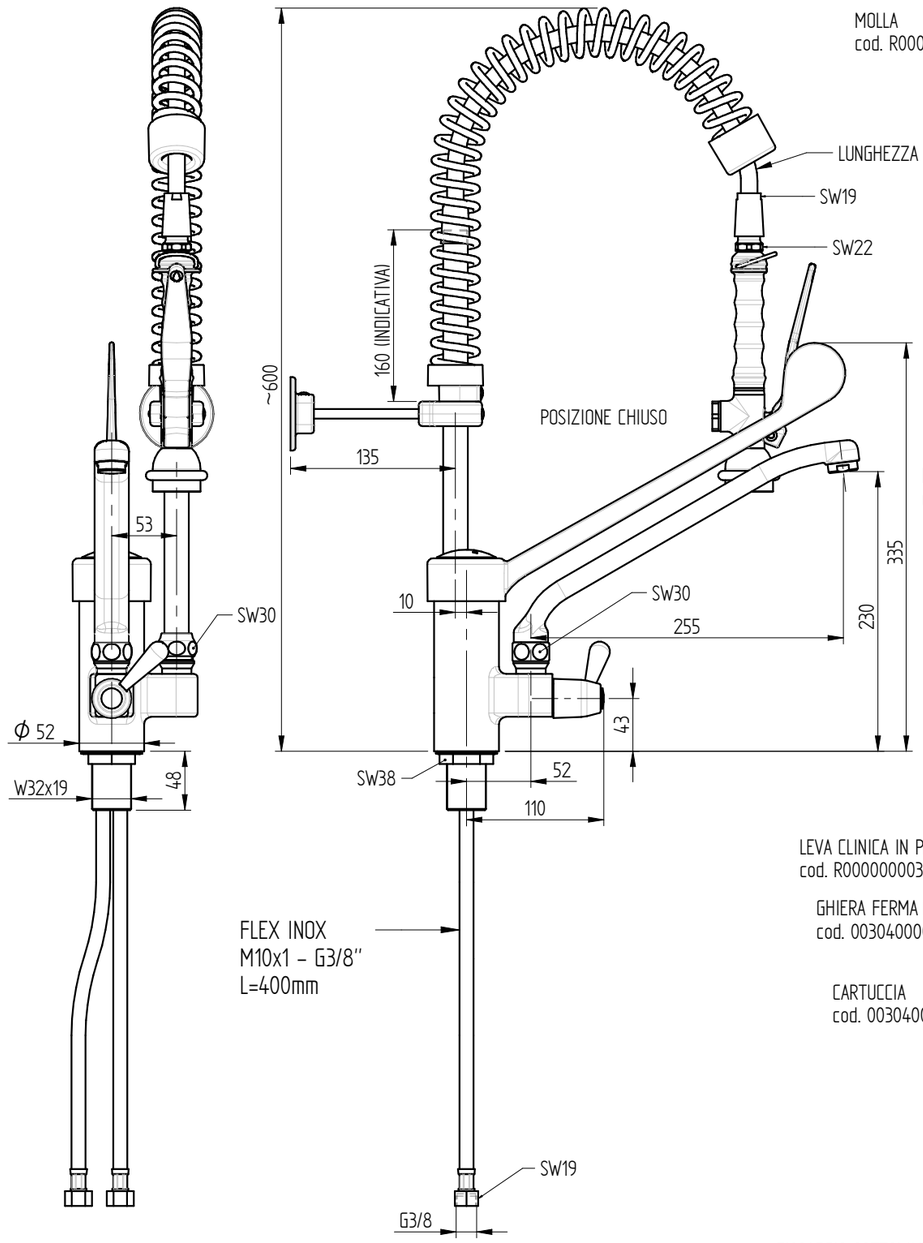

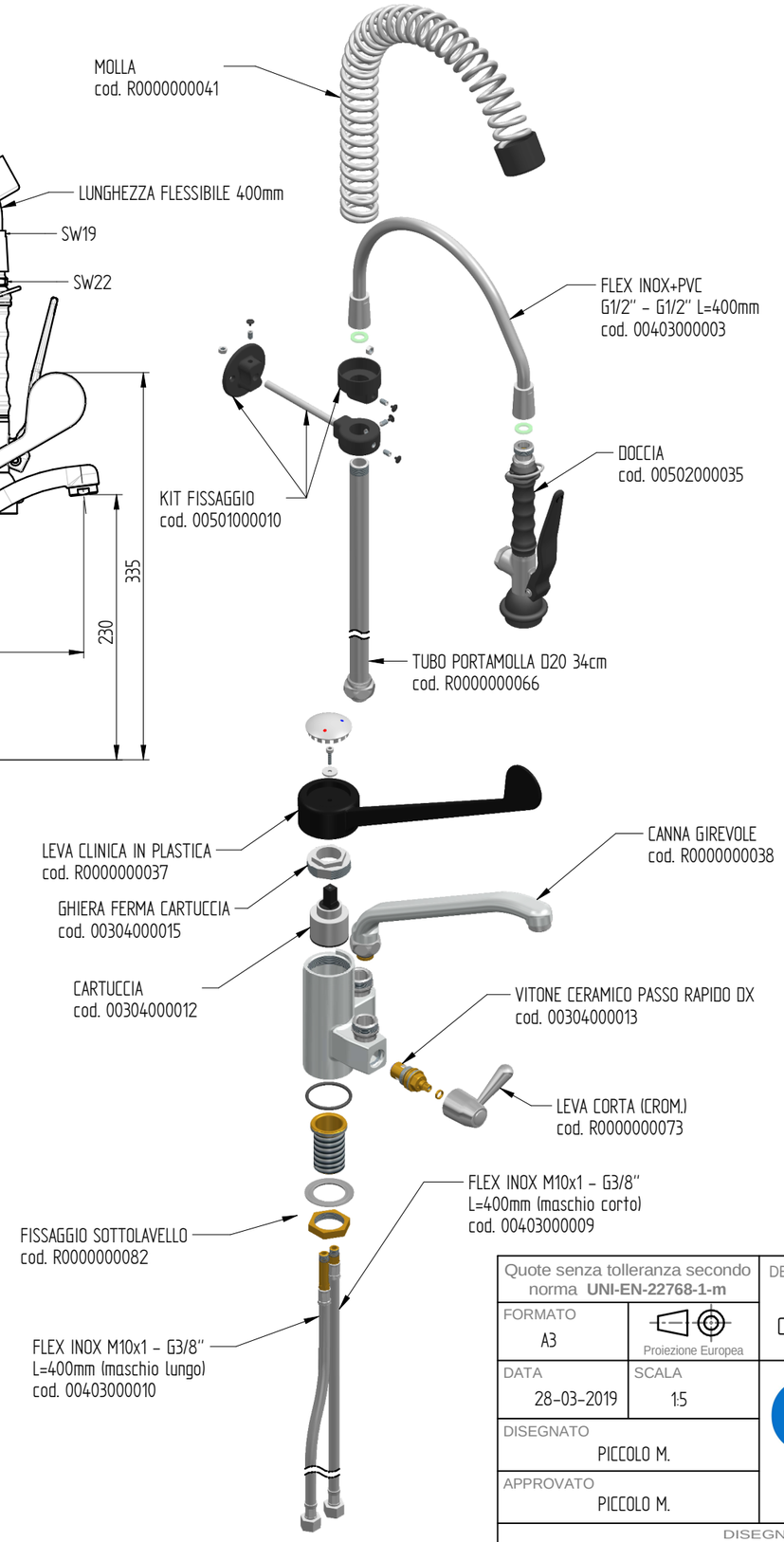

PORTATA : 12 L/min a 3,5 BAR solo dalla doccia
14 L/min a 3,5 Bar solo dalla bocca di erogazione
18 L/min a 3,5 BAR doccia+ bocca di erogazione aperte assieme

foro fissaggio a lavello: ø32,5 mm

Quote senza tolleranza secondo norma **UNI-EN-22768-1-m**	DENOMINAZIONE GRUPPO DOCCIA PRELAVAGGIO MONOFORO MISCELATORE CON CANNA GIREVOLE E LEVA CLINICA IN PA6, VERSIONE MINI, DOCCIA BASIC	CODICE ERAMINI252
FORMATO A3 — Proiezione Europea		PESO 4,56 Kg
DATA 28-03-2019 — SCALA 1:5	MONOLITH DESIGN AND TECHNOLOGICAL RESEARCH FOR WATER	
DISEGNATO PICCOLO M.		
APPROVATO PICCOLO M.	VIA DELL'ARTIGIANO 8/F-8-G , 31050 MONASTIER di TREVISO (TV) tel: 0422 842157 - fax: 0422 708978	

DISEGNO ESEGUITO CON CAD - VIETATE LE MODIFICHE MANUALI

Rev. 01